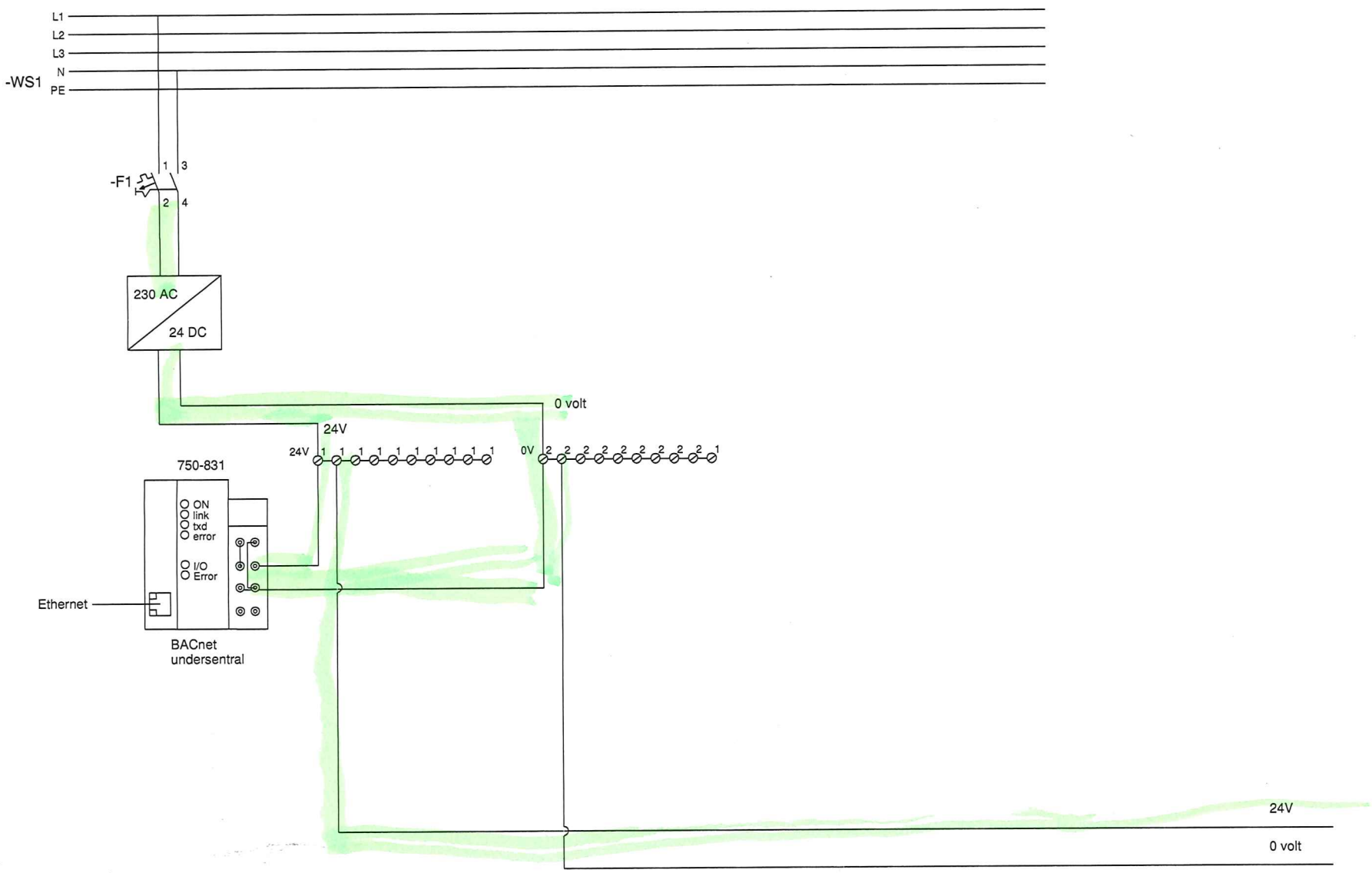

				Dato	08.08.2016	molde kulturskole del 2			
				Utført	AH				
				Godkj.	URA				
Utg.	Endring	Dato	Signatur	Norm	NEK400	Oppr. tegn.	Erst. for	Erst. av	

Kobling
Styrestrøm

enoco

Prosjekt nr.		Utg.	
563.013-OU001			rev2
Målestokk	Tegn.nr.		Blad side 0
1:1 A3	0		N.bl. Side 1

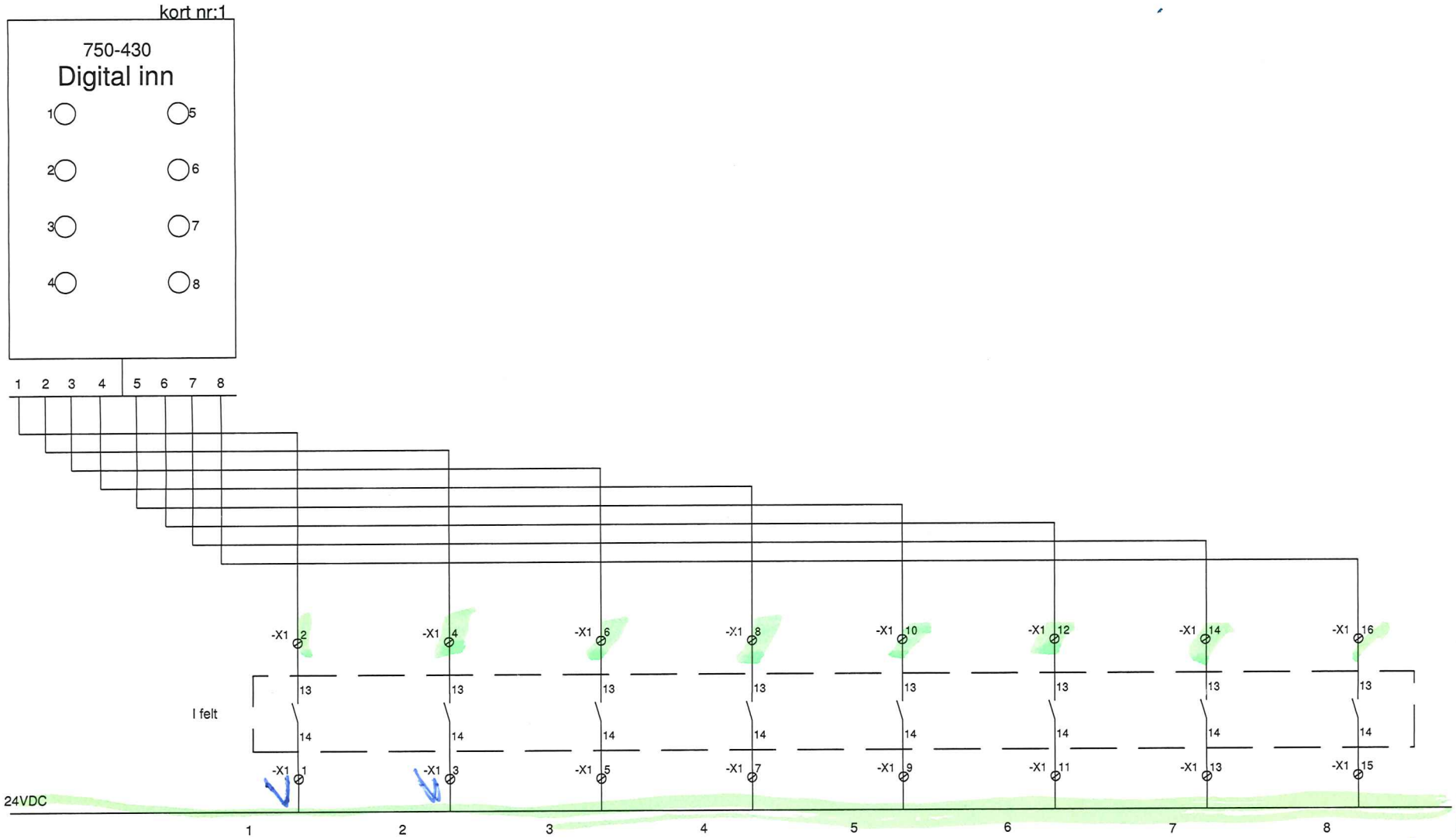

Bytte forl. drift ventilasjon 360.04/360.05 og belysning fellesareal
5-kabler/Byte lokasjoner 2stk DI

				Dato	08.08.2016	molde kulturskole del 2			Digital inn	enoco	Prosjekt nr. 563.013-OU001	Utg.	
				Utført	AH								rev2
				Godkj.	URA						Målestokk 1:1 A3	Tegn.nr. 1	Blad Side 1
Utg.	Endring	Dato	Signatur	Norm	NEK400	Oppr. tegn.	Erst. for	Erst. av					N.bl. Side 2

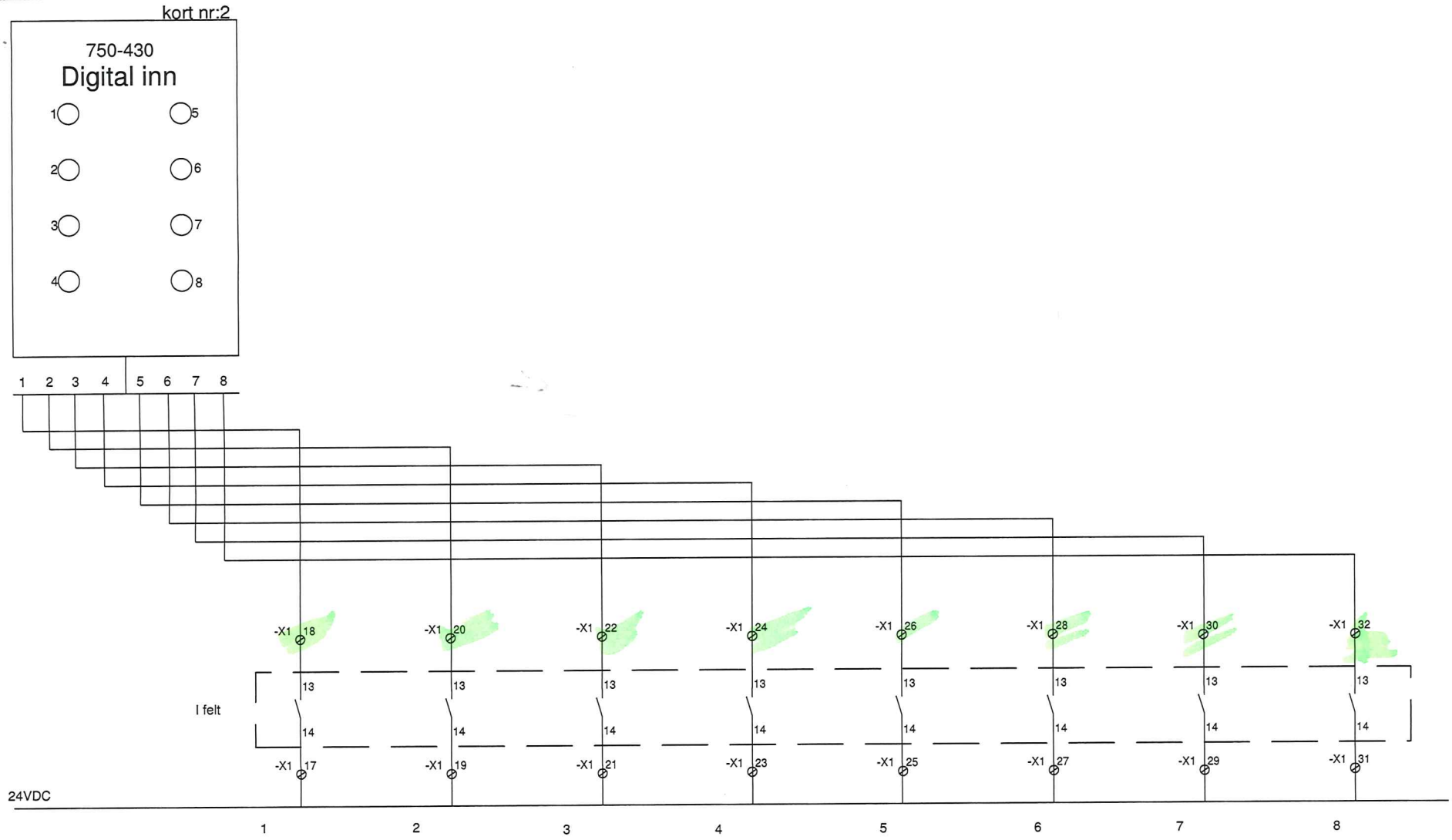

				Dato	08.08.2016	molde kulturskole del 2			Digital inn	enoco	Prosjekt nr. 563.013-OU001	Utg.	
				Utført	AH								rev2
				Godkj.	URA						Målestokk 1:1 A3	Tegn.nr. 2	Blad Side 2
Utg.	Endring	Dato	Signatur	Norm	NEK400	Oppr. tegn.	Erst. for	Erst. av					N.bl. Side 3

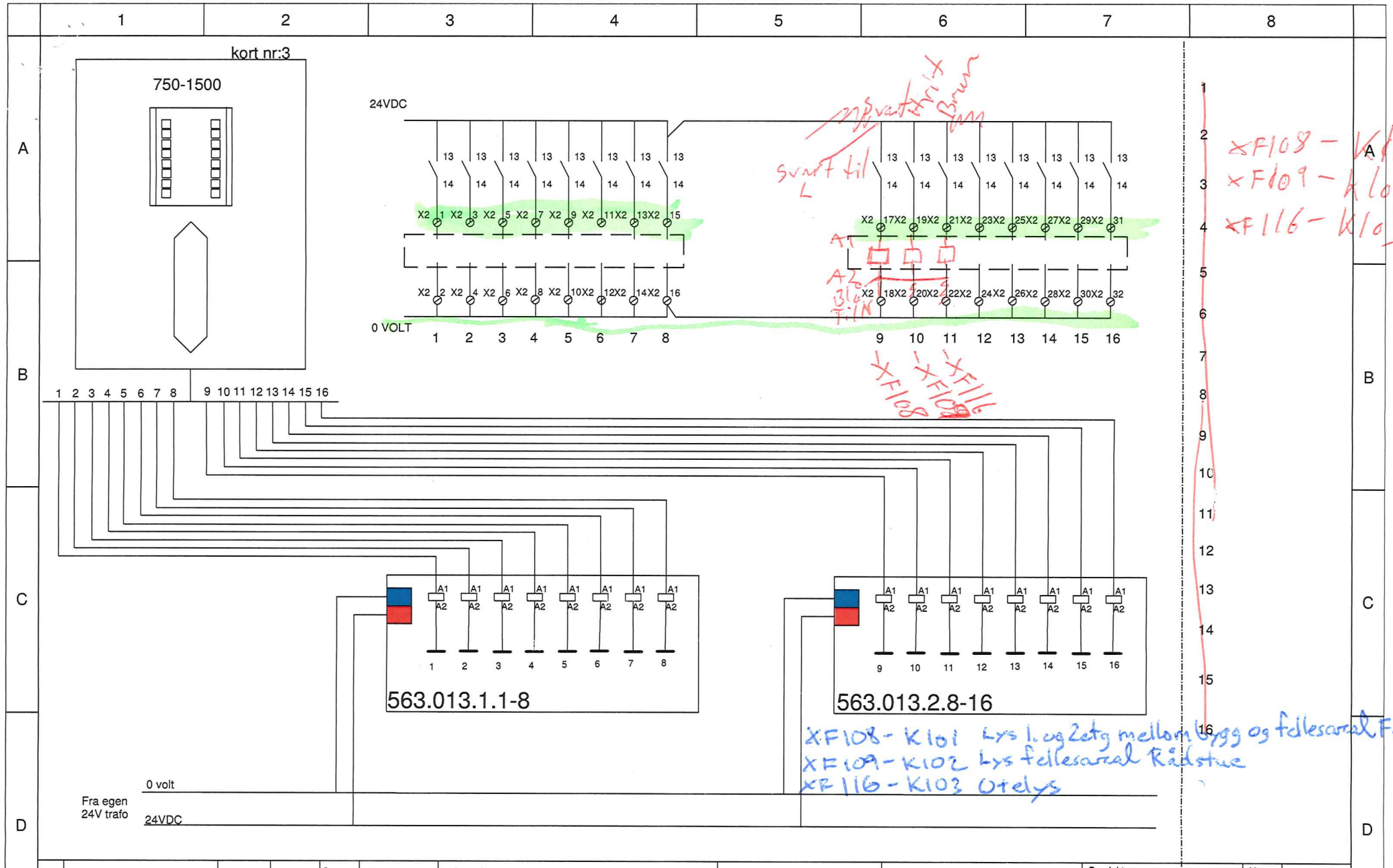

				Dato	08.08.2016	molde kulturskole del 2			Digital Ut	enoco	Prosjekt nr. 563.013-OU001	Utg.	rev2
				Utført	AH								
				Godkj.	URA						Målestokk 1:1 A3	Tegn.nr. 3	Blad Side 3
Utg.	Endring	Dato	Signatur	Norm	NEK400	Oppr. tegn.	Erst. for	Erst. av					N.bl. Side 4

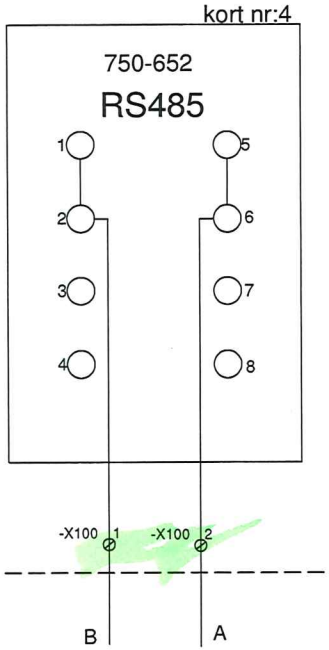

Kommunikasjon til varmepumper over modbus RS485, tilkobles her

Dennee er aktiv - verdier temp tur/retur varm og kald side tatt inn over modbus VP
Mangler trykk, og så står det en energimåler her. Siemens UH50-A45-00
Temp. akkumulator?
Master - slave Carrier
Start - stopp
Drift
Feil ?
2 stk sirk. pumper (Magna 3) varm side (hver side av akkumulatortanke) - kun strøm

				Dato	08.08.2016	molde kulturskole del 2			Modbus RS485	enoco	Prosjekt nr. 563.013-OU001	Utg.	
				Utført	AH								rev2
				Godkj.	URA						Målestokk 1:1 A3	Tegn.nr. 4	Blad Side 4
Utg.	Endring	Dato	Signatur	Norm	NEK400	Oppr. tegn.	Erst. for	Erst. av					N.bl. Side 5

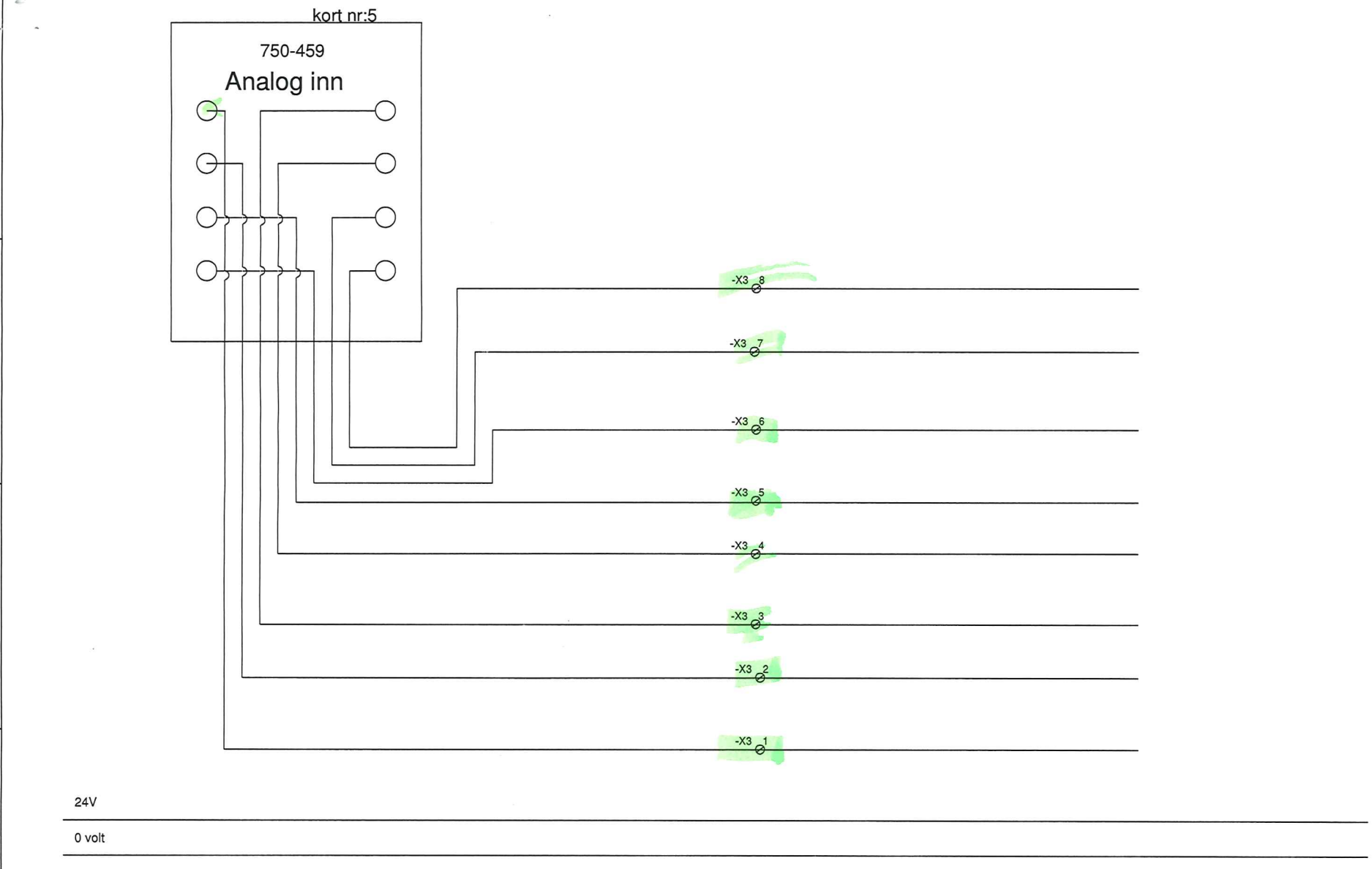

				Dato	08.08.2016	molde kulturskole del 2			
				Utført	AH				
				Godkj.	URA				
Utg.	Endring	Dato	Signatur	Norm	NEK400	Oppr. tegn.	Erst. for	Erst. av	

Analog inn

enoco

Prosjekt nr.	Utg.	
563.013-OU001		rev2
Målestokk 1:1 A3	Tegn.nr. 5	Blad Side 5
		N.bl. Side 6

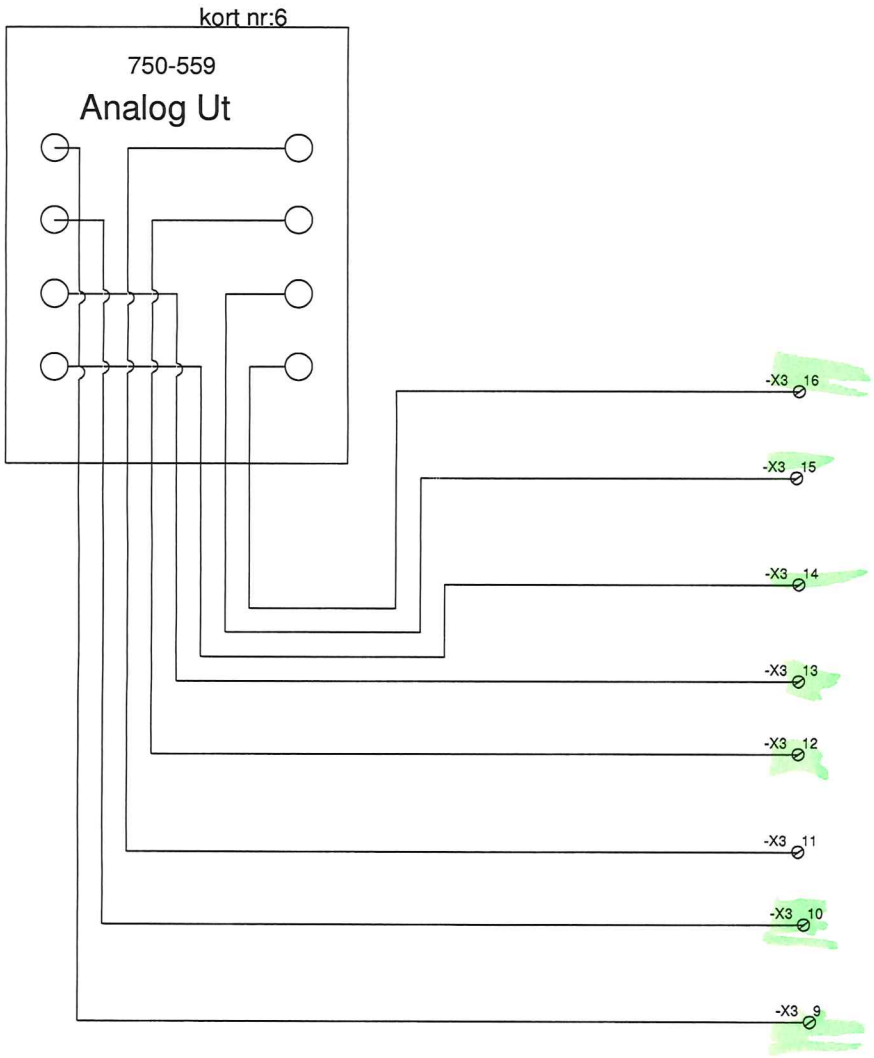

				Dato	08.08.2016	molde kulturskole del 2			Analog Ut	enoco	Prosjekt nr. 563.013-OU001	Utg.	
				Utført	AH								rev2
				Godkj.	URA						Målestokk 1:1 A3	Tegn.nr. 6	Blad Side 6
Utg.	Endring	Dato	Signatur	Norm	NEK400	Oppr. tegn.	Erst. for	Erst. av					N.bl. Side 7

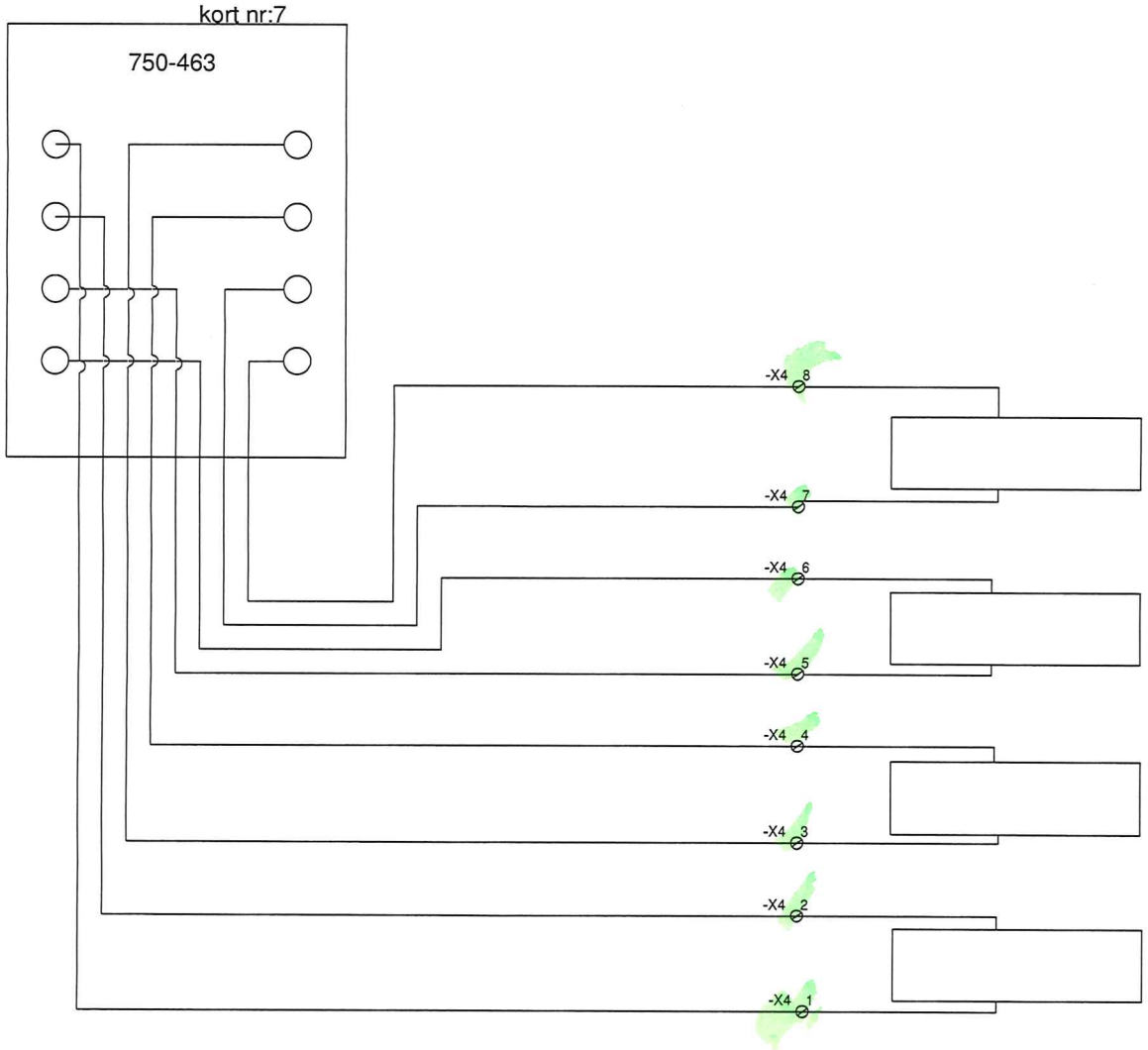

				Dato	08.08.2016	molde kulturskole del 2		
				Utført	AH			
				Godkj.	URA			
Utg.	Endring	Dato	Signatur	Norm	NEK400	Oppr. tegn.	Erst. for	Erst. av

Temperatur

enoco

Prosjekt nr. 563.013-OU001

Utg.

rev2

Målestokk 1:1 A3

Tegn.nr. 7

Blad Side 7

N.bl. Side 8

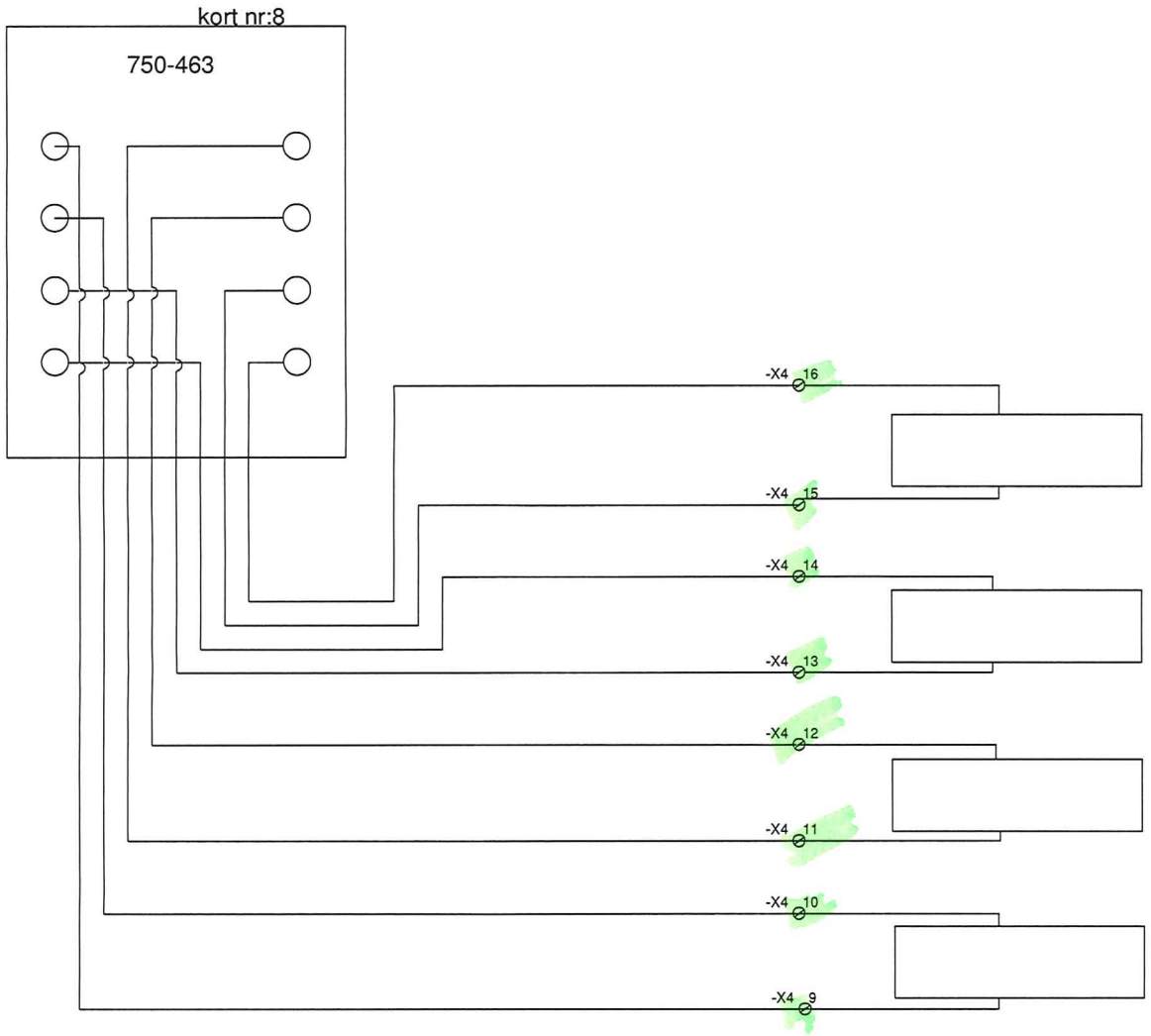

24V

0 volt

				Dato	08.08.2016	molde kulturskole del 2			Temperatur	eηoco	Prosjekt nr. 563.013-OU001	Utg.	
				Utført	AH								rev2
				Godkj.	URA						Målestokk 1:1 A3	Tegn.nr. 8	Blad Side 8
Utg.	Endring	Dato	Signatur	Norm	NEK400	Oppr. tegn.	Erst. for	Erst. av					N.bl. Side 9

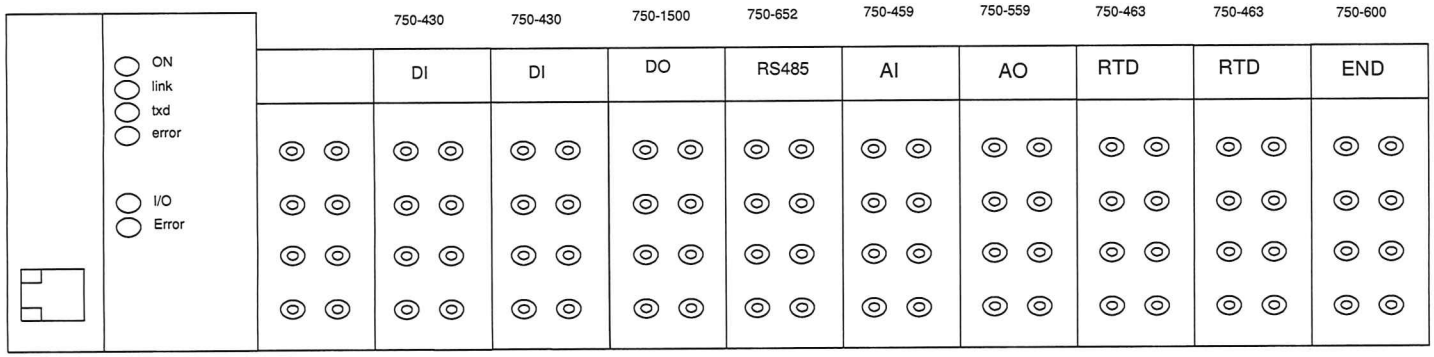

				Dato	08.08.2016	molde kulturskole del 2		
				Utført	AH	PLS I/O oversikt		
				Godkj.	URA			
Utg.	Endring	Dato	Signatur	Norm	NEK400	Oppr. tegn.	Erst. for	Erst. av

enoco

Prosjekt nr. 563.013-OU001	Utg.	rev2
Målestokk 1:1 A3	Tegn.nr. 9	Blad Side 9
		N.bl.